ekodiel®

tvár betónu

KATALÓG PRODUKTOV 2020

€conomy Design

My inovujeme Vy šetríte

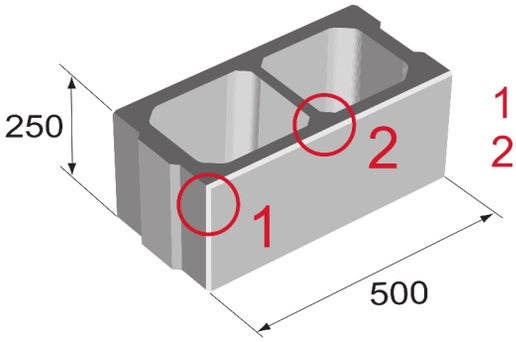

1. Skosené hrany
2. Spevňovacie rebro

Betónová strieška rovná

Obsah

2 - 3 Obsah
4 - 5 Puzzle Block - debniace tvárnice P+D
6 - 7 Light Block - priečkové murovacie tvárnice P+D
6 - 7 Big Block - obvodové nosné murovacie tvárnice P+D
8 - 9 Rubik - kocky
10 - 11 Rubik Plus - kocky P+D
12 - 13 Tube Block - kruhové stĺpové tvárnice
14 - 15 Smoke Block - komínové tvárnice
14 - 15 Smoke UP - komínové striešky
16 - 17 Stage block - betónové stropné tvárnice
16 - 17 Stage - betónové stropné nosníky
18 - 19 Window - samonosné nadokenné preklady
20 - 21 Step - Záhradná dlažba
20 - 21 Frog - odvodňovacie betónové žľaby
22 - 25 Stop Rain - betónové striešky
26 - 27 Réva - vinohradnícke betónové stĺpiky
26 - 27 Fence Board - profilovaná podhrabová betónová doska
28 - 29 Piesok, Predajné miesta
30 - 31 Reklamačný poriadok, Vysvetlivky

Ekologické tromfy betónových tvárnic
Ekologická kvalita výrobku sa hodnotí v každom okamihu jeho životnosti - od získania surovín cez výrobu a jeho použitie až po recykláciu alebo likvidáciu.
Pri tomto prístupe ponúka betonová tvárnica hneď niekoľko tromfov:
Bohaté zdroje prírodných surovín
Betónové tvárnice sa skladajú predovšetkým z:
94 % minerálnych prírodných zdrojov (kamenivo a cement)
6 % vody.
Tieto zdroje sú na Zemi zastúpené v najväčšom množstve.
Výroba v kontrolovaných podmienkach
Pri výrobe cementu, ktorý sa k výrobe betónových tvárnic používa, sa ponúka možnosť primerane zhodnotiť bežné priemyselné odpady z iných odvetví (v podobe materiálu alebo energie).
Ťažba kameniva v kameňolomoch prebieha za prísnych podmienok, ktoré určujú úpravu miesta po ťažbe a presahujú rámec navrátenia ťažobného miesta do pôvodného stavu, môžu dokonca prispieť k ekologicky "pozitívnym" úpravám (vytváranie vlhkých oblastí.).
Pretože výroba betónových tvárnic prebieha v továrňach, je v tomto štádiu jednoduché zvládnuť dopad tejto činnosti na životné prostredie.
Nepodarky, ktorých je málo a ktoré nemajú vplyv na životné prostredie, sa priamo v továrni recyklujú na tvárnice alebo sa používajú ako zavážkový materiál.

DEBNIACE **TVÁR**NICE

Puzzle Block

debniace **tvár**nice P+D

Tvárnice PUZZLE BLOCK (stratené debnenie) sú tvárnice , ktoré sa používajú na výstavbu základových pásov, oporných múrov alebo plotov bez použitia debnenia. Tvárnice sú vhodné tiež pre rýchle zhotovenie nosného obvodového nezatepleného muriva garáží, záhradných domčekov alebo vonkajších krbov. Tento postup prináša nielen časovú a finančnú úsporu, ale odpadá nutnosť pred a po betonáži základy prácne odbedňovať.
Všetky typy tvárnic majú tzv. systém PERO+DRÁŽKU, ktorý uľahčuje výstavbu, pretože tvárnice do seba jednoducho vzájomne zapadajú.

PATENTOVANÉ

€conomy block

40 30 24

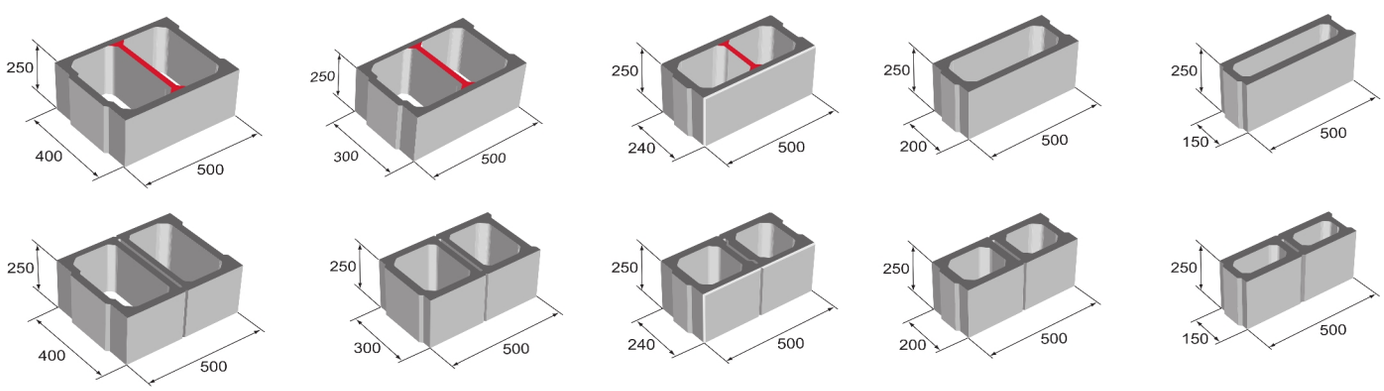

ŠBT 40 P+D ŠBT 30 P+D ŠBT 24 P+D ŠBT 20 P+D ŠBT 15 P+D

Kód výrobku	Názov	Rozmer	Spotreba ks / m2	Množstvo na palete ks = m2	Hmotnosť (kg) ks / paleta	Cena za ks € bez DPH	Cena za ks € s DPH
EA 0001	**ŠBT 15 P+D**	500 x 250 x **150**	8	80 = 10	20 = 1630	**1,19**	1,43
EA 0002	**ŠBT 20 P+D**	500 x 250 x **200**	8	60 = 7,5	21 = 1290	**1,30**	1,56
EA 0003	**ŠBT 24 P+D**	500 x 250 x **240**	8	50 = 6,25	24 = 1230	**1,45**	1,74
EA 0004	**ŠBT 30 P+D**	500 x 250 x **300**	8	40 = 5	27 = 1110	**1,54**	1,85
EA 0005	**ŠBT 40 P+D**	500 x 250 x **400**	8	30 = 3,75	29 = 900	**1,69**	2,03

MUROVACIE **TVÁR**NICE

Light Block

tvárnice

priečkové murovacie **tvár**nice P+D

Tvárnice LIGHT BLOCK (tenké priečkové tvárnice) sú tvárnice, ktoré sa používajú na výstavbu tenších úzkych priečok.
Tvárnice sú vhodné tiež pre rýchle zhotovenie tenšieho muriva na rôzne účely v interiéri alebo pre vonkajšie stavby.
Tento postup prináša nielen časovú a finančnú úsporu, ale odpadá nutnosť pred a po betonáži základy prácne odbedňovať.
Všetky typy tvárnic majú tzv. systém PERO+DRÁŽKU, ktorý uľahčuje výstavbu,
pretože tvárnice do seba jednoducho vzájomne zapadajú.

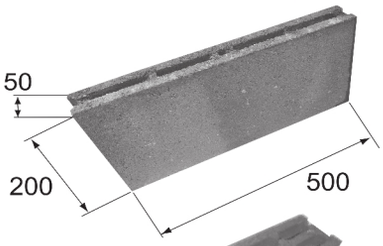

Priečková
Murovacia betónová tvárnica 5
D+D perodrážka
MBT 5 D+D

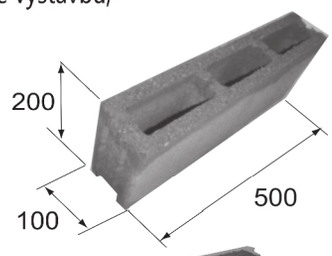

Priečková
Murovacia betónová tvárnica 10
D+D perodrážka
MBT 10 D+D

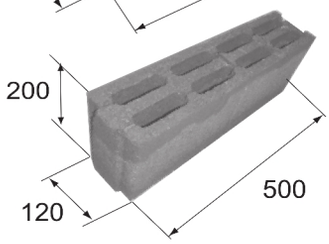

Priečková
Murovacia betónová tvárnica 12
P+D perodrážka
MBT 12 P+D

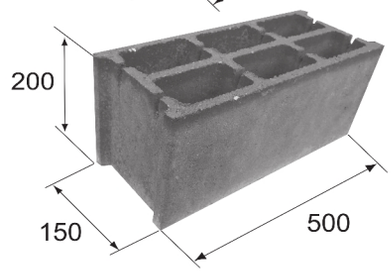

Priečková
Murovacia betónová tvárnica 15
D+D perodrážka
MBT 15 D+D

Kód výrobku	Názov	Rozmer (mm)	Spotreba ks / m2	Množstvo na palete ks = m2	Hmotnosť (kg) ks / paleta	Cena za ks € bez DPH	Cena za ks € s DPH
EB 0001	**MBT 5 D+D**	500 x 200 x **50**	10	200 = 20	8 = 1630	**0,75**	0,90
EB 0002	**MBT 10 D+D**	500 x 200 x **100**	10	120 = 12	12 = 1470	**0,90**	1,08
EB 0003	**MBT 12 P+D**	500 x 200 x **120**	10	96 = 9,6	15 = 1470	**1,05**	1,26
EB 0004	**MBT 15 D+D**	500 x 200 x **150**	10	80 = 8	15 = 1230	**1,10**	1,32

Big Block

tvárnice

obvodové nosné murovacie **tvár**nice P+D

Tvárnice BIG BLOCK (hrubé priečkové tvárnice) sú tvárnice, ktoré sa používajú na výstavbu hrubších a stabilnejších priečok.
Tvárnice sú vhodné tiež pre rýchle zhotovenie trvácneho muriva na rôzne účely v interiéri alebo pre vonkajšie stavby.
Tento postup prináša nielen časovú a finančnú úsporu, ale odpadá nutnosť pred a po betonáži základy prácne odbedňovať.
Všetky typy tvárnic majú tzv. systém PERO+DRÁŽKU, ktorý uľahčuje výstavbu,
pretože tvárnice do seba jednoducho vzájomne zapadajú.

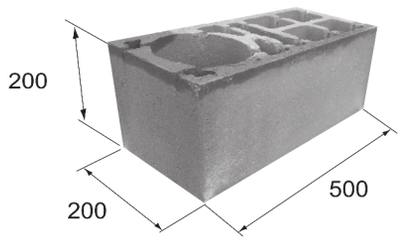

Obvodová nosná
Murovacia betónová
tvárnica 20
D+D drážka
MBT 20 D+D

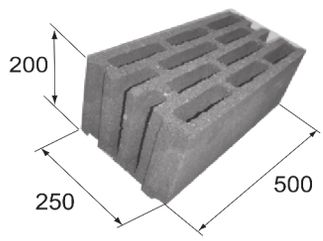

Obvodová nosná
Murovacia betónová tvárnica 25
P+D perodrážka
MBT 25 P+D

Kód výrobku	Názov	Rozmer (mm)	Spotreba ks / m2	Množstvo na palete ks = m2	Hmotnosť (kg) ks / paleta	Cena za ks € bez DPH	Cena za ks € s DPH
EB 0005	**MBT 20 D+D**	500 x 200 x **200**	10	60 = 6	18 = 1110	**1,25**	1,50
EB 0006	**MBT 25 P+D**	500 x 200 x **250**	10	48 = 4,8	30 = 1470	**1,40**	1,68

STĹPOVÉ **TVÁR**NICE

KOMÍNOVÉ **TVÁR**NICE

Rubik

kocky

Tvárnice RUBIK PLUS (stratené debnenie) sú betónové tvárnice, so širokým využitím na výstavbu múrov, plotov a stĺpov a rôznych betónových konštrukcií bez použitia betónového debnenia. Tento postup prináša nielen časovú a finančnú úsporu, ale odpadá nutnosť pred a po betonáži základy prácne odbedňovať.

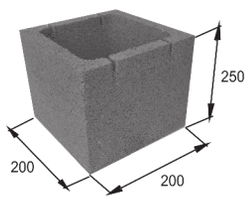

Betónová
Debniaca tvarovka
Kocka 20

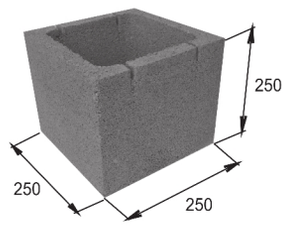

Betónová
Debniaca tvarovka
Kocka 25

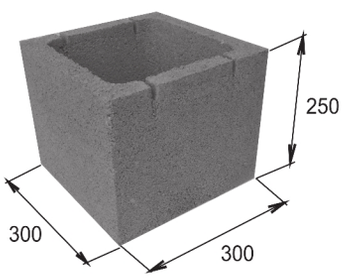

Betónová
Debniaca tvárnica
Kocka 30

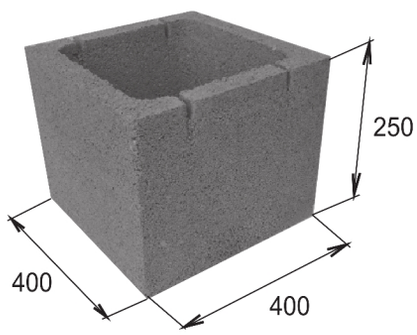

Betónová
Debniaca tvárnica
Kocka 40

Kód výrobku	Názov	Rozmer (mm)	Spotreba ks / bm	Množstvo na palete ks = bm	Hmotnosť (kg) ks / paleta	Cena za ks € bez DPH	Cena za ks € s DPH
EC 0001	**Kocka 20**	200 x 250 x **200**	4	100 = 25	11 = 1130	**1,25**	1,50
EC 0002	**Kocka 25**	250 x 250 x **250**	4	60 = 15	13 = 810	**1,30**	1,56
EC 0003	**Kocka 30**	300 x 250 x **300**	4	60 = 15	19 = 1170	**1,60**	1,92
EC 0004	**Kocka 40**	400 x 250 x **400**	4	30 = 7,5	27 = 840	**1,92**	2,30

MORTGAGE APPLICATION
HOME EXPENSES
Produsonf
Hojme omd
Djild dlkj
Home expenses
Undergraduate
MORTGAGE COMPANY
AUTO LOANS
APPLICANT INFORMATION
EMPLOYMENT INFORMATION
JOINT ACCOUNT
Monthly payment
Balance
SSN:
Phone:
State:
ZIP Code:
Monthly payment or rent:
How long?
E-mail:
Fax:
Annual income:
Salary (Please circle)
MEETING MONDAY 7_00!
january
february
CE
SYSTÉM
ECO
strojové zalievanie
úspora času
finančná úspora
vysoká pevnosť

Rubik Plus

kocky P+D

Tvárnice RUBIK PLUS (stratené debnenie) sú betónové tvárnice, so širokým využitím na výstavbu múrov, plotov a stĺpov a rôznych betónových konštrukcií bez použitia betónového debnenia. Tento postup prináša nielen časovú a finančnú úsporu, ale odpadá nutnosť pred a po betonáži základy prácne odbedňovať. Všetky typy tvárnic majú tzv. systém PERO+DRÁŽKU, ktorý uľahčuje výstavbu, pretože tvárnice do seba jednoducho vzájomne zapadajú.

Typ **I**

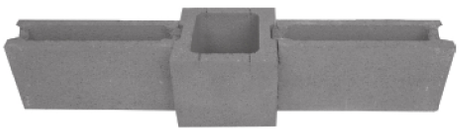

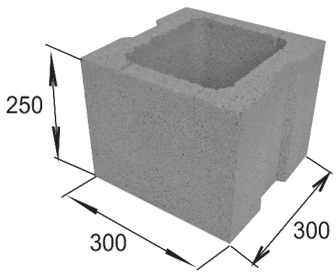

Betónová Kocka 30 P+D
Typ I

Typ **L**

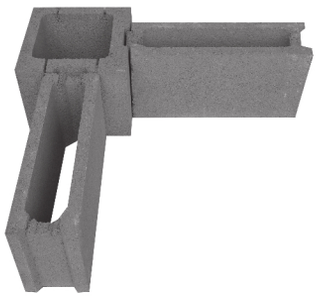

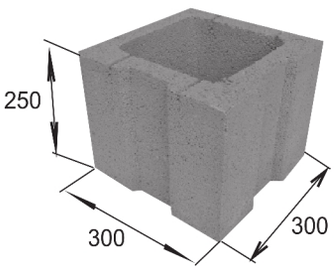

Betónová Kocka 30 P+D
Typ L

Typ **T**

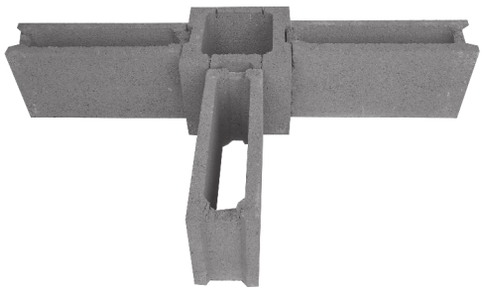

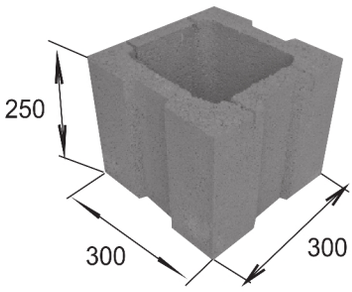

Betónová Kocka 30 P+D
Typ T

Kód výrobku	Názov	Rozmer (mm)	Spotreba ks / bm	Množstvo na palete ks = bm	Hmotnosť (kg) ks / paleta	Cena za ks € bez DPH	Cena za ks € s DPH
EC 0005	**Kocka 30 Typ I**	300 x 250 x **300**	4	45 = 11,25	22 = 1020	**1,79**	2,15
EC 0006	**Kocka 30 Typ L**	300 x 250 x **300**	4	45 = 11,25	22 = 1020	**1,79**	2,15
EC 0007	**Kocka 30 Typ T**	300 x 250 x **300**	4	45 = 11,25	22 = 1020	**1,79**	2,15

CE
SYSTÉM
ECO
strojové zalievanie
úspora času
finančná úspora
vysoká pevnosť

Tube Block

kruhové stĺpové **tvár**nice

Tvárnice TUBE BLOCK (stratené debnenie) sú betónové tvárnice, so širokým využitím na výstavbu pilierov, plotov a stĺpov a rôznych betónových konštrukcií bez použitia betónového debnenia. Tento postup prináša nielen časovú a finančnú úsporu, ale odpadá nutnosť pred a po betonáži základy prácne odbedňovať.

KST 30

KST 40

Kód výrobku	Názov	Rozmer (ø x mm)	Spotreba ks / bm	Množstvo na palete ks = bm	Hmotnosť (kg) ks / paleta	Cena za ks € bez DPH	Cena za ks € s DPH
ED 0001	KST 30	**300** x 250	4	60 = 15	20 = 1230	**2,95**	3,55
ED 0002	KST 40	**400** x 250	4	30 = 7,5	28 = 870	**3,45**	4,14

CE
SYSTÉM
ECO
Stavba
úspora
času
finančná
úspora
vysoká
pevnosť

Smoke Block

komínové **tvár**nice

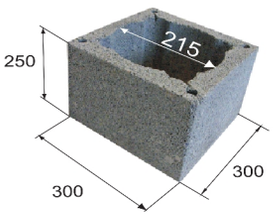

Komínová tvárnica
KT 30

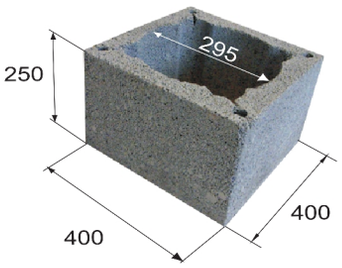

Komínová tvárnica
KT 40

Kód výrobku	Názov	Rozmer	Spotreba ks / bm	Množstvo na palete ks = bm	Hmotnosť (kg) ks / paleta	Cena za bm € bez DPH	Cena za ks € bez DPH	Cena za ks € s DPH
EF 0001	**KT 30**	300 x 250 x **300**	4	60 = 15	26 = 1590	13,40	**3,35**	4,02
EF 0002	**KT 40**	400 x 250 x **400**	4	30 = 7,5	37 = 1140	13,92	**3,95**	4,74

Smoke UP

komínové striešky

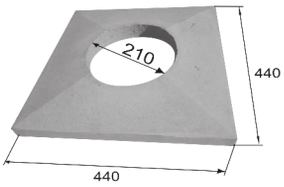

Komínová strieška
KS 44

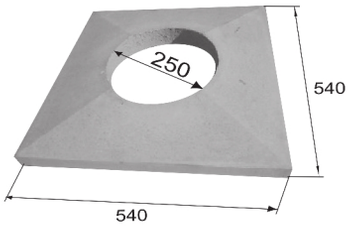

Komínová strieška
KS 54

Kód výrobku	Názov	Rozmer	Množstvo na palete ks	Hmotnosť (kg) ks / paleta	Cena za ks € bez DPH	Cena za ks € s DPH
EF 0003	**KS 44**	440 x 80 x **440**	20	26 = 550	**16,95**	20,34
EF 0004	**KS 54**	540 x 80 x **540**	10	28 = 310	**18,95**	22,74

STROPNÝ SYSTÉM

Stage block

stropy

betónové stropné **tvár**nice

Poloprefabrikovaný strop firmy EKODIEL s.r.o. je predstaviteľom v sučasnosti veľmi progresívnej technológie zhotovovania monolitických železobetónových stropných konštrukcií. Spája v sebe viaceré prednosti: vysoká únosnosť, jednoduchá montáž bez použitia mechanizmov, rýchlosť a presnosť ukladania kvalitný podklad pre nanášanie omietky, ako aj ekologická nezávadnosť. Základom stropného systému sú nosníky - trámy s priehradovou výstužou (nosníkom) a betónovým spodným pásom, betónové stropné vložky. Dôkladným zmonolitením vzniknutých rebier sa dosiahne dodatočné spriahnutie nosníkov a vložiek do monolitickej železobetónovej trámovej konštrukcie. Poloprefabrikovaný strop sa navrhuje tak, aby sĺňal príslušné normy STN z hľadiska bezpečnosti a spoľahlivosti. Tieto kritéria sú podoprené aj našim systémom riadenia kvality, ktorého certifikát je možné si stiahnuť na webovej stránke firmy EKODIEL s.r.o. Snahou príručky je urýchlenie a zjednodušenie projektovania ako aj stavebných prác.

Betónová Stropná Tvárnica BST 8

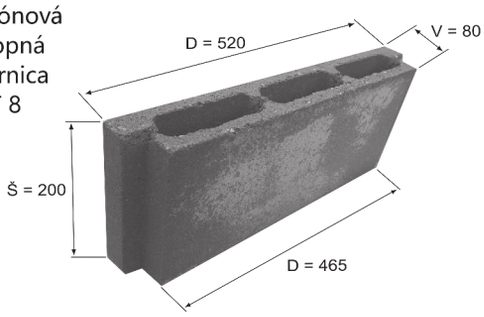

Betónová Stropná Tvárnica BST 16

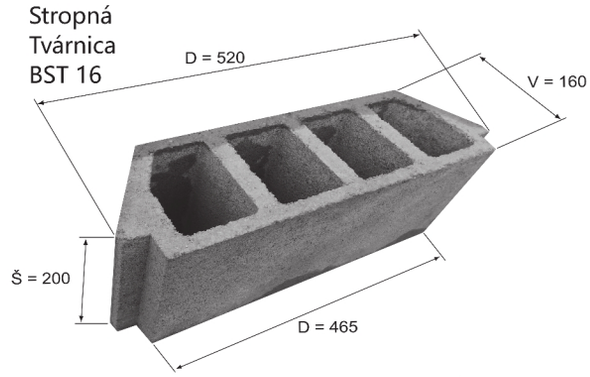

Betónová Stropná Tvárnica BST 20

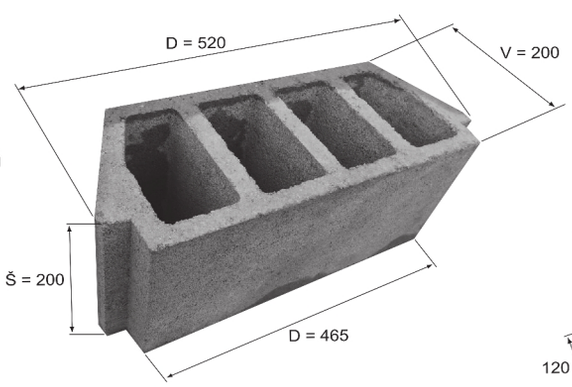

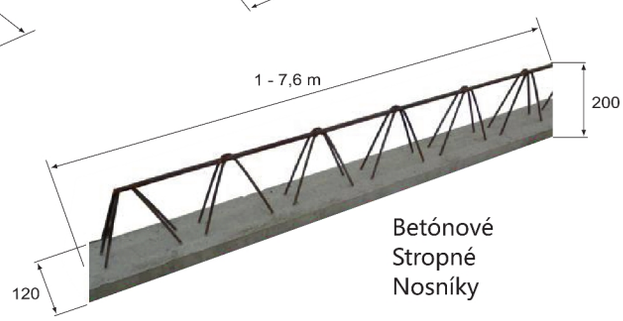

Betónové Stropné Nosníky

Kód výrobku	Názov	Rozmer D x Š x V	Množstvo na palete ks	Hmotnosť (kg) ks / paleta	Cena za ks € bez DPH	Cena za ks € s DPH
EG 0001	**BST 8**	520 x 200 x **80**	120	11 = 1350	**1,10**	1,32
EG 0038	**BST 16**	520 x 200 x **160**	70	15 = 1080	**1,10**	1,32
EG 0037	**BST 20**	520 x 200 x **200**	60	17 = 1050	**1,15**	1,38

Stage

stropy

betónové stropné nosníky

Kód výrobku	Dĺžka nosníkov	Cena za bm € bez DPH	Cena za ks € bez DPH	Cena za ks € s DPH
EG 0003	1,0	5,42	5,42	6,50
EG 0004	1,2	5,42	6,50	7,80
EG 0005	1,4	5,42	7,58	9,10
EG 0006	1,6	5,42	8,67	10,40
EG 0007	1,8	5,42	9,75	11,70
EG 0008	2,0	5,42	10,84	13,00
EG 0009	2,2	5,42	11,92	14,30
EG 0010	2,4	5,98	14,34	17,21
EG 0011	2,6	5,98	15,53	18,64
EG 0012	2,8	5,98	16,73	20,07
EG 0013	3,0	5,98	17,92	21,51
EG 0014	3,2	5,98	19,12	22,94
EG 0015	3,4	6,31	21,47	25,76
EG 0016	3,6	6,31	22,73	27,28
EG 0017	3,8	6,77	25,71	30,86
EG 0018	4,0	6,77	27,07	32,48
EG 0019	4,2	6,77	28,42	34,11
EG 0020	4,4	6,77	29,78	35,73
EG 0021	4,6	7,77	35,77	42,93
EG 0022	4,8	7,77	37,33	44,79
EG 0023	5,0	8,29	41,46	49,75
EG 0024	5,2	8,29	43,12	51,74
EG 0025	5,4	9,68	52,28	60,34
EG 0026	5,6	9,31	52,14	62,57
EG 0027	5,8	9,31	54,00	64,81
EG 0028	6,0	9,78	58,71	70,45
EG 0029	6,2	9,78	60,67	72,80
EG 0030	6,4	9,78	62,62	75,15
EG 0031	6,6	10,66	70,36	84,43
EG 0032	6,8	10,66	72,49	86,99
EG 0033	7,0	10,66	74,62	89,55
EG 0034	7,2	10,66	76,76	92,11
EG 0035	7,4	10,66	78,89	94,67
EG 0036	7,6	10,66	81,02	97,22

Dĺžka nosníkov: 1m až 7,6m odstupňované po 20 cm. Hmotnosť nosníka cca 12,5 kg na bm.

NADOKENNÉ PREKLADY

Window

samonosné nadokenné preklady

Železobetónové preklady majú široké využitie v murovaných konštrukciách v bytovej, občianskej, priemyselnej a individuálnej výstavbe. Systém betónových nosných prekladov sa dá využiť nad okenné a dverné otvory, vrátane prekladov pre umiestnenie systému pred okenných roliet. Ich výhodou je veľká variabilita, nízka hmotnosť a rozmerovo sú koncipované tak, aby presne modulovo zapadali do murovacieho systému.

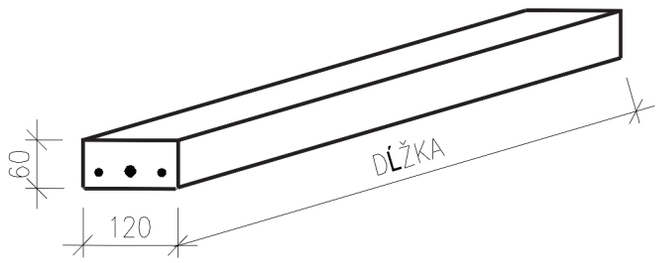

Dĺžka prekladu (m)	Uloženie (mm)	Svetlosť otvoru (m)	M_{Rd} (kNm)	V_{Rd} (kN)	q_d (kN/m)
1,00	125	0,75	5,99	4,31	8,6
1,25	125	1,00	5,99	4,31	6,9
1,50	125	1,25	5,99	4,31	5,7
1,75	125	1,50	5,99	4,31	4,9
2,00	125	1,75	5,99	4,31	4,3
2,25	125	2,00	5,99	4,31	3,8
2,50	125	2,25	5,99	4,31	3,4
2,75	125	2,50	5,99	4,31	3,1
3,00	125	2,75	5,99	4,31	2,9

Kód výrobku	Dĺžka prekladov (m)	Výška / Šírka (cm)	Množstvo ks / pal	Cena za ks € bez DPH	Cena za ks € s DPH
EH 0001	**1,00**	6/12	48	**4,15**	4,98
EH 0002	**1,25**	6/12	48	**5,20**	6,24
EH 0003	**1,50**	6/12	48	**6,35**	7,62
EH 0004	**1,75**	6/12	48	**7,68**	9,21
EH 0005	**2,00**	6/12	48	**9,57**	11,48
EH 0006	**2,25**	6/12	36	**10,63**	12,76
EH 0007	**2,50**	6/12	36	**12,32**	14,78
EH 0008	**2,75**	6/12	36	**13,97**	16,76
EH 0009	**3,00**	6/12	36	**15,25**	18,30

Hmotnosť prekladu cca 16 kg / 1 bm

DLAŽBA, ŽĽABY

Step

striešky žľaby, dlažby

záhradná dlažba

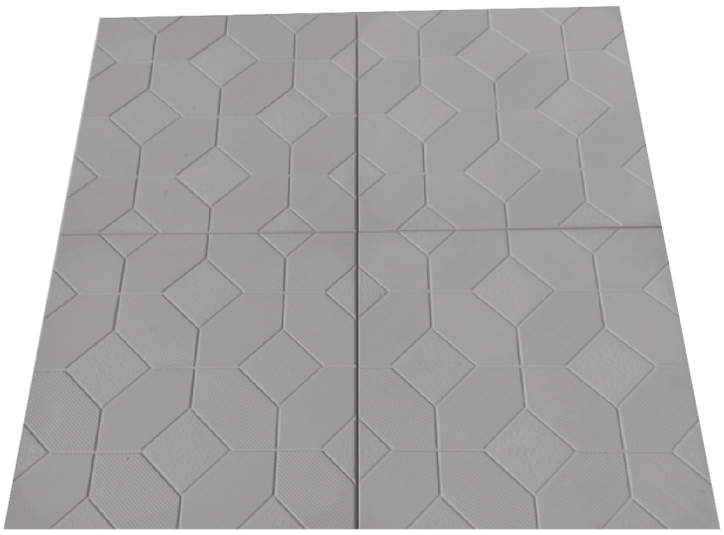

Záhradná dlažba **Step 50** x 5,0 x 50

Kód výrobku	Názov	Rozmer	Spotreba ks / m2	Množstvo na palete ks = m2	Hmotnosť (kg) ks / paleta	Cena za ks € bez DPH	Cena za ks € s DPH
EI 0001	**Step 50**	50 x 5,0 x 50	4	28 = 7	27 = 786	**2,69**	3,23

Frog

odvodňovacie betónové žľaby

Líniovým odvodnením je mienené zberné zariadenie, ktoré zachytáva dažďovú vodu z danej odvodňovanej plochy a odvádza ju preč, napríklad do kanalizácie. Toto zberné zariadenie má tvar línie a môže byt umiestnené naprieč alebo pozdĺžne daného odvodňovaného územia. Líniové odvodňovacie systémy sú vhodné pre inštaláciu vo všetkých typoch povrchov - všetky typy dlažieb, živicové aj betónové plochy. Žľab vedie oproti bodovému odvodneniu vodu až k miestu napojenia systému na kanalizáciu. Nemusí sa teda budovať sieť prípojok podzemnej dažďovej kanalizácie.

odvodňovací betónový žľab P+D

odvodňovací betónový žľab

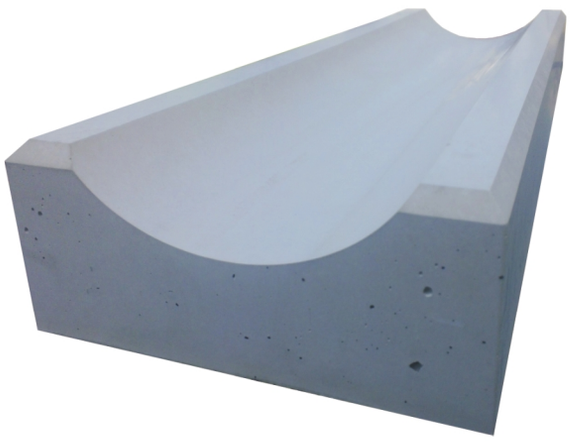

Kód výrobku	Názov + Rozmer D x V x Š	Spotreba ks / bm	Množstvo na palete ks	Hmotnosť (kg) ks / paleta	Cena za ks € bez DPH	Cena za ks € s DPH
EJ 0001	**OBZ 26** x 6,0 x 16	3,85	105	4,5 = 472	**2,15**	2,58
EJ 0002	**OBZ 50** x 6,0 x 16	2	40	8,5 = 340	**3,66**	4,39
EJ 0003	**OBZ 26** x 8,0 x 16	3,85	105	6 = 630	**2,38**	2,85
EJ 0004	**OBZ 35** x 8,5 x 24,5	2,85	40	13 = 520	**3,55**	4,26
EJ 0005	**OBZ P+D 50** x 15 x 17	2	32	14,5 = 464	**4,37**	5,24
EJ 0006	**Krycí rošt pozink 50 cm**	2	-	-	**9,98**	11,98

BETÓNOVÉ STRIEŠKY

Stop Rain

betónové striešky A

Plotové striešky alebo inak múrikové striešky sa dajú použiť na rôzne hrúbky múrikov a plotov. Slúžia ako ich estetické ukončenie. Slúžia takisto ako ochrana plotov a múrikov proti poveternostným podmienkam a hlavne proti vymŕzaniu ich hornej časti.

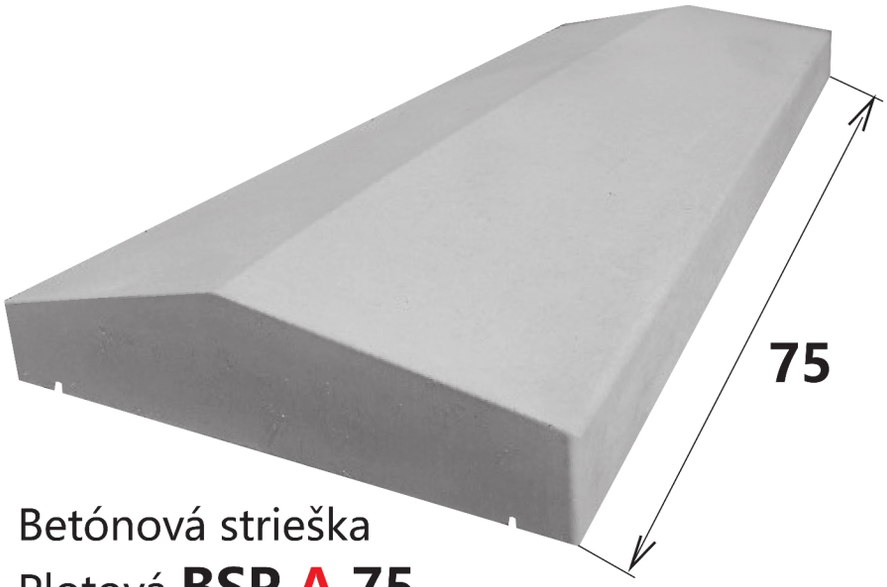

Betónová strieška
Plotová **BSP A 75**

Vibrozlievané

Kód výrobku	Názov + Rozmer (cm)	Spotreba ks / bm	Množstvo na palete ks	Hmotnosť (kg) ks / paleta	Cena za ks € bez DPH	Cena za ks € s DPH
EK 0020	BSP **A 18** x 6,0 x **75**	1,33	44	12,5 = 580	**4,50**	5,40
EK 0021	BSP **A 22** x 6,0 x **75**	1,33	36	17 = 642	**4,70**	5,64
EK 0022	BSP **A 27** x 6,0 x **75**	1,33	28	21 = 618	**6,10**	7,32
EK 0023	BSP **A 32** x 6,0 x **75**	1,33	20	24,5 = 520	**6,50**	7,80
EK 0024	BSP **A 35** x 6,0 x **75**	1,33	20	26,5 = 560	**7,00**	8,40
EK 0025	BSP **A 37** x 6,0 x **75**	1,33	20	29 = 610	**7,50**	9,00
EK 0026	BSP **A 47** x 6,0 x **75**	1,33	20	35 = 730	**8,40**	10,08

Stop Rain

betónové striešky R

Plotové striešky alebo inak múrikové striešky sa dajú použiť na rôzne hrúbky múrikov a plotov. Slúžia ako ich estetické ukončenie. Slúžia takisto ako ochrana plotov a múrikov proti poveternostným podmienkam a hlavne proti vymŕzaniu ich hornej časti.

Betónová strieška
Plotová **BSP R 75**

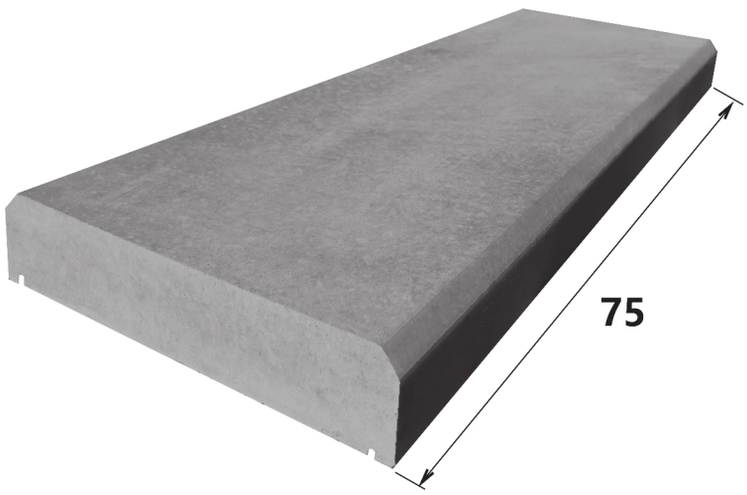

Betónová strieška
Plotová **BSP R 25**

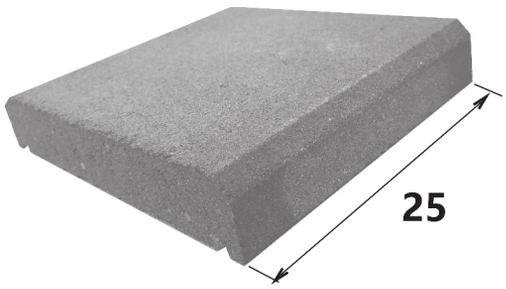

Vibrozlievané

Kód výrobku	Názov + Rozmer (cm)	Spotreba ks / bm	Množstvo na palete ks	Hmotnosť (kg) ks / paleta	Cena za ks € bez DPH	Cena za ks € s DPH
EK 0027	BSP **R 27** x 5,0 x **75**	1,33	28	21 = 618	**6,10**	7,32
EK 0028	BSP **R 37** x 5,0 x **75**	1,33	20	29 = 610	**7,50**	9,00
EK 0029	BSP **R 47** x 5,0 x **75**	1,33	20	35 = 730	**8,40**	10,08

Vibrolisované

Kód výrobku	Názov + Rozmer (cm)	Spotreba ks / bm	Množstvo na palete ks	Hmotnosť (kg) ks / paleta	Cena za ks € bez DPH	Cena za ks € s DPH
EK 0030	BSP **R 27** x 5,0 x **25**	4	80	7,5 = 630	**2,40**	2,88

Stop Rain

betónové striešky **S**

Betónová strieška
Stĺpová **BSS S**

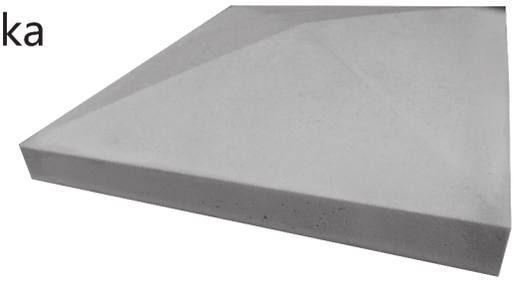

Vibrozlievané

Kód výrobku	Názov + Rozmer (cm)	Množstvo na palete ks	Hmotnosť (kg) ks / paleta	Cena za ks € bez DPH	Cena za ks € s DPH
EK 0031	BSS **S 30** x 8,0 x **30**	40	11 = 470	**3,65**	4,38
EK 0032	BSS **S 39** x 7,0 x **39**	40	15,5 = 650	**4,65**	5,58
EK 0033	BSS **S 49** x 7,0 x **49**	24	24 = 606	**5,65**	6,78

Stop Rain

betónové striešky **K**

Betónová strieška
Stĺpová Kruh
(tvar kužeľ)
BSS K

Vibrozlievané

Kód výrobku	Názov + Rozmer (cm)	Množstvo na palete ks	Hmotnosť (kg) ks / paleta	Cena za ks € bez DPH	Cena za ks € s DPH
EK 0034	BSS **K** Ø **37**	40	15 = 630	**5,05**	6,06
EK 0035	BSS **K** Ø **47**	24	22 = 558	**6,05**	7,26

STĹPIKY, DOSKY

Réva

vinohradnícke betónové stĺpiky

Betónové stĺpiky sa využívajú pri ohrádzaní pozemkov alebo vo viniciach. Naše betónové stĺpiky sa vyznačujú vysokou kvalitou, odolnosťou a životnosťou. Sú vystužené železnou armatúrou, ktorá zvyšuje ich pevnosť. Osadenie betónových stĺpikov je veľmi jednoduché. Rovný betónový stĺp sa osádza približne na každé 3 metre, priebežná konštrukcia - rohový betónový stĺpik + rovný stĺpik na podporu osádza po každých 25 metroch.

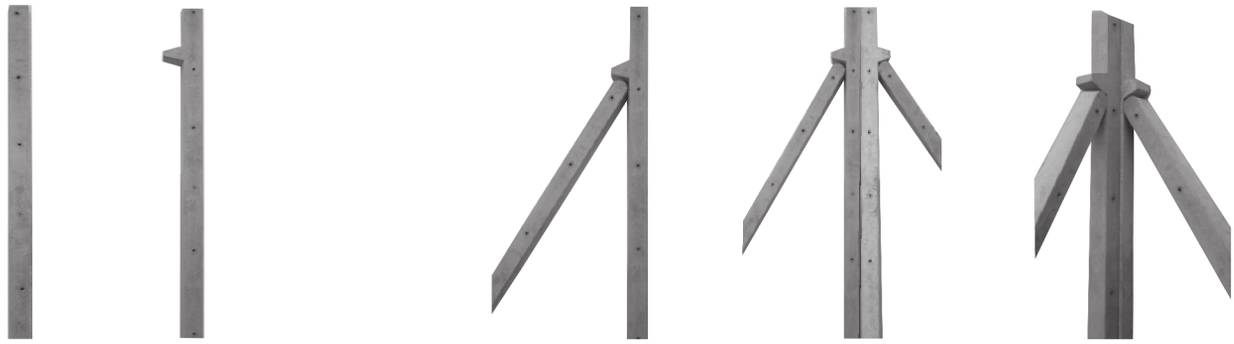

betónový vinohradnícky stĺpik rovný **Réva**

betónový vinohradnícky stĺpik rohový **Réva Duo**

Kód výrobku	Názov	Rozmer	Množstvo na palete ks	Hmotnosť (kg) ks / paleta	Cena za ks € bez DPH	Cena za ks € s DPH
EL 0001	**Réva stĺpik Rovný**	85 x 85 x **2500**	40	39 = 1560	**11,90**	14,28
EL 0002	**Réva Duo stĺpik Rohový**	85 x 85 x **2500**	25	39,5 = 987,5	**12,90**	15,48

Fence Board

profilovaná podhrabová betónová doska

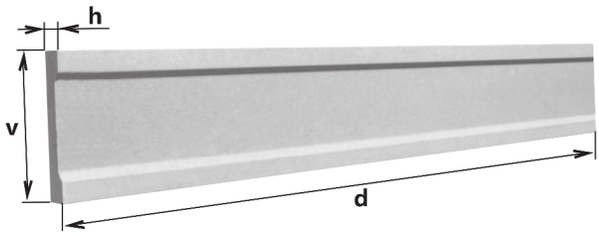

Kód výrobku	Názov	Rozmer mm (h x v x d)	Množstvo na palete ks	Hmotnosť (kg) ks / paleta	Cena za ks € bez DPH	Cena za ks € s DPH
EL 0003	**Fence Board 2500**	50 x 300 x **2500**	28	55 = 1540	**16,48**	19,78

PRE NAJMENŠÍCH...

Kopaný

balené kamenivo

balený prírodný piesok

Pieskoviská

0 - 2 mm

Kód výrobku	Balenie / Frakcia	Množstvo na palete ks	Hmotnosť (kg) ks / paleta	Objem (L)	Cena za ks € bez DPH	Cena za ks € s DPH
EN 0001	0 - 2 mm	42	25 = 1050	cca 17	3,98	4,77

Predajné miesta

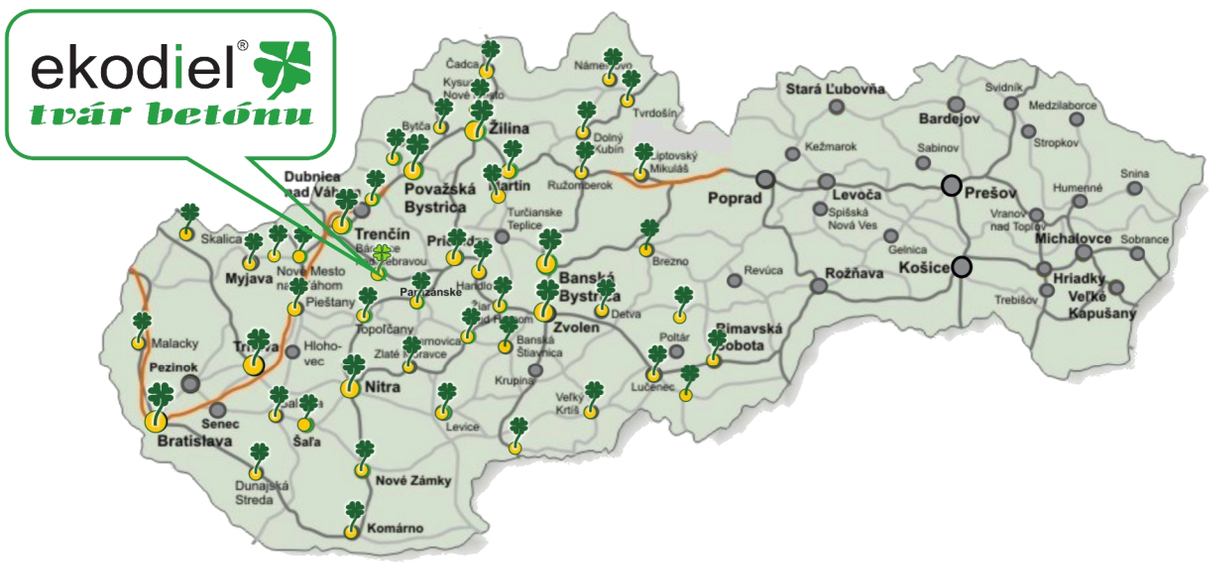

tvoríme pevný základ Vášho domova

Reklamačný poriadok

Tento reklamačný poriadok sa vzťahuje na výrobky spoločnosti EKODIEL, s.r.o., so sídlom Partizánska ulica 261/23, 957 01 Bánovce nad Bebravou. Všetok tovar zakúpený v spoločnosti EKODIEL, s.r.o., je predaný kupujúcemu na faktúre alebo na pokladničnom doklade. Tieto doklady sú potvrdené pracovníkmi spoločnosti EKODIEL, s.r.o. na to určenými (oddelenie expedície a fakturácie) alebo predajcom v predajni stavebného materiálu (pečiatka a podpis). Prevzatím tovaru súhlasí zákazník so záručnými podmienkami spoločnosti EKODIEL, s.r.o.. Pri platbe v hotovosti kupujúci potvrdzuje svoj súhlas s predajnými a záručnými podmienkami pri zaplatení ceny tovaru.

V prípade ak kupujúci zistí akýkoľvek rozdiel medzi objednávkou, dodacím listom a odobratým tovarom v množstve a druhu je kupujúci povinný zaslať najneskôr do 2 dní od prevzatia tovaru oznámenie o uvedenej skutočnosti na adresu výrobcu (predajcu) a to faxom, mailom (odbyt@ekodiel.sk) alebo poštou. Pokiaľ tak neurobí, vystavuje sa kupujúci riziku, že reklamácia nebude uznaná.

Výrobky spoločnosti EKODIEL, s.r.o., sú vyrábané z vysoko kvalitných vstupných surovín. Pri výrobe sú používané najnovšie a najmodernejšie technologicé postupy. Hotové výrobky sú pravidelne podrobované skúškam v akreditovaných skúšobných ústavoch na základe ktorých sa vydávajú certifikáty a vyhlásenia o zhode. Pri realizácii vášho projektu s výrobkami spoločnosti EKODIEL, s.r.o. vyhľadávajte realizátora s odbornými skúsenosťami v oblasti stavebníctvo.

ZÁRUČNÉ PODMIENKY:

1. Reklamácia musí byť vybavená najneskôr do 30 dní od doručenia, pokiaľ sa predávajúci a kupujúci nedohodnú inak.

2. Každá reklamácia sa preverí obchodným zástupcom výrobcu. V prípade reklamácie komplikovanejšieho charakteru sa táto reklamácia vybaví za asistencie odborného technického pracovníka, ktorý určí či je oprávnená.

3. Pokiaľ nebude medzi predávajúcim a kupujúcim dohodnuté inak, bude sa pri reklamácii postupovať podľa Obchodného zákonníka.

4. Predávajúci bude kontaktovať kupujúceho do 3 dní odo dňa doručenia reklamácie.

5. K účinnému uplatneniu reklamácie je potrebné, aby kupujúci v záručnej dobe bezodkladne nahlásil písomne (poštou, fax, e-mail) predávajúcemu zistené vady a jednoznačne podrobne opísal, o akú vadu sa jedná, pričom je nutné uviesť spätný kontakt.

6. Na všetok tovar vyrobený spoločnosťou EKODIEL, s.r.o., sa vzťahuje záruka 24 mesiacov odo dňa kúpy tovaru.

7. Pri reklamácii je potrebné predložiť:
   a.) písomnú reklamáciu s popisom, o aké poškodenie sa jedná so spätným kontaktom.
   b.) dodací list (pokladničný doklad) potvrdený výrobcom (predajcom).
   c.) výrobný štítok reklamovaného tovaru

8. Ak sa jedná o poškodenie, ktoré sa nedá odstrániť, kupujúci má právo na výmenu tovaru alebo na primeranú zľavu z ceny výrobku.

9. V prípade ak kupujúci neuhradil cenu za reklamovaný tovar, predávajúci je oprávnený prerušiť reklamačné konanie dovtedy, kým nebude tovar uhradený.

10. Kupujúci sa pri používaní, zabudovaní tovaru musí riadiť všeobecnými pracovnými postupmi alebo zabezpečiť jeho zapracovanie odbornými pracovníkmi.

11. Pri výmene tovaru, platí uzavretá rámcová zmluva medzi predávajúcim a kupujúcim, preto ani na jednej strane nevzniká nárok na vyrovnanie cenového rozdielu.

ZÁRUKA SA NEVZŤAHUJE NA:

1. Vady, ktoré boli zjavné pri preberaní tovaru a napriek tomu bol výrobok použitý. V tomto prípade nárok na uplatnenie reklamácie nie je možný.

2. Vady spôsobené pri preprave, manipulácii a pri nesprávnom skladovaní výrobkov.

3. Vady vzniknuté znečistením (prach, machy, chemické látky a pod.).

4. Rozdiely v rozmeroch výrobkov, ktoré sú v tolerancii podľa technických listov alebo vyhlásení o zhode.

5. Rozdiely vo farebných odtieňoch dodávaných výrobkov, ktoré sú spravidla ovplyvňované vstupnými surovinami.

6. Vady vzniknuté dôsledkom neprimeraného používania, neodbornej manipulácie s tovarom a vady spôsobené kupujúcim alebo treťou osobou.

7. Vady vzniknuté neodborným zapracovaním realizátora.

8. Odlišnosti spôsobené tzv. výkvetmi, ktoré nie sú predmetom reklamácie.

Produkty spoločnosti EKODIEL majú označenie CE ktoré zohladňuje, že produkty boli odskúšané podľa platnej normy STN EN 206-1 toto označenie je uvedené na výrobnom štítku. Pravidelná kontrola sa vykonáva štátnymi akreditovanými skúšobnými ústavmi.

Systém drážok P+D je komplexne používaný výrobným programom spoločnosti EKODIEL bočného napájania výrobkov.
Znižuje náročnosť manipulácie, zvyšuje celkovú stabilitu murovaného diela.

Vyrábané produkty spĺňajú predpísané parametre požiarnej odolnosti, zodpovedajúce stupňu horlavosti Eurotrieda A1.

Spoločnosť EKODIEL má zavedenú enviromentálne priaznivú technológiu už od roku 2008.

Na povrch a vzhľad produktov je kladený vysoký dôraz počas celého procesu výroby a distribúcie.

Poveternostné vplyvy nemôžu negatívne ovplyvniť produkty, pokiaľ boli zapracované správnym technologickým postupom. Skúšky odolnosti voči mrazu NPD vykonáva autorizovaný certifikačný úrad TSÚS.

Produkty spoločnosti EKODIEL určené na plnenie zálievkovým čerstvým betónom je možné realizovať aj strojovo. Nutné doržať minimálnu triedu betónu C 16/20, správne nastavenie čerpadla betónu a technologický postup prác (jednorázovo max. 1 výškový meter zálievky).

Vďaka použitiu produktov so systémom P+D od spoločnosti EKODIEL je možné šetriť finančné prostriedky, pri jednoduchosti ukladania výrobkov.

Spevňujúce rebro je patentovanou výhodou nových tvárnic ECONOMY BLOCK .
Konštrukčné riešenia výrobkov pozitívne ovplyvňujú mechanickú odolnosť v tlaku, ako aj komfort a bezpečnosť pri práci.

Využívanie strojových zariadení (betónpumpa) je výzmamným aspektom pri úspore času v realizácii vašich projektov. Produkty spoločnosti EKODIEL sú tomu prispôsobené.

Dlažba s týmto označením je určená na terasy a chodníky, čiže je dimanzovaná pre bežnú pochôdznú záťaž.

Produkty s týmto označením je možné použiť pri realizácií pieskovísk.

Takéto produkty nájdu svoje široké využitie aj v záhradách či skalkách.

Možnosť použitia produktov na stavbe či v stavebníctve.

Použitie v záhradnej a bytovej architektúre.

Použitie v záhradnej a bytovej architektúre, realizácii projektov.

Spoločnosť EKODIEL recykluje 100 % odpadov pochádzajúcich z výrobného procesu.

Recyklovateľnosť produktov.

Využívanie ekologických obalových materiálov.

Ekologicky nezávadné výrobky.

EKODIEL s.r.o.
Horné Ozorovce 18
957 03 Bánovce nad Bebravou

Výrobný závod:
Priemyselná zóna
Horné Ozorovce 235

tel.: 038/760 80 31
mobil: 0902 623 484
web: www.ekodiel.sk
e-mail: ekodiel@ekodiel.sk
e-mail: odbyt@ekodiel.sk
e-mail: zastupca@ekodiel.sk